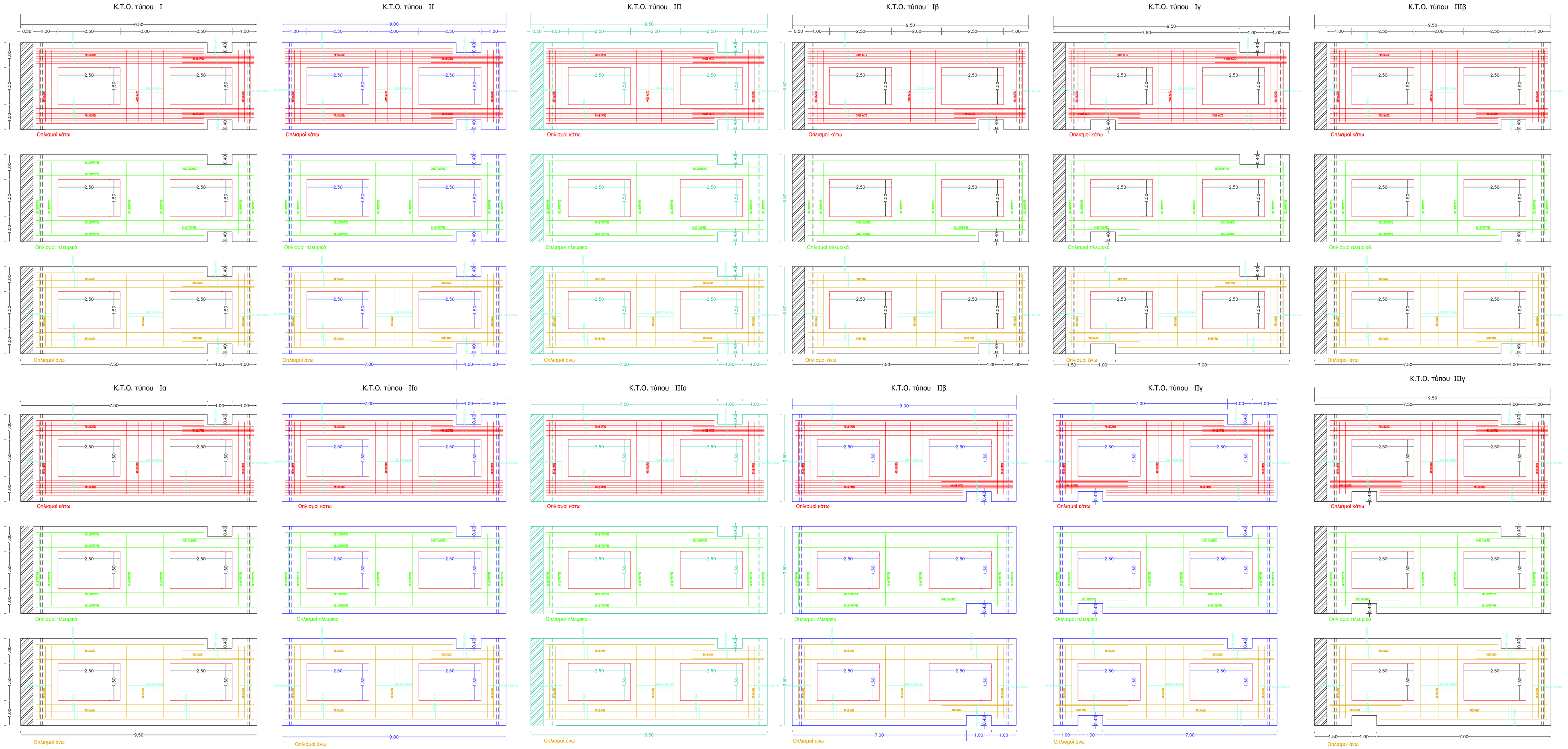

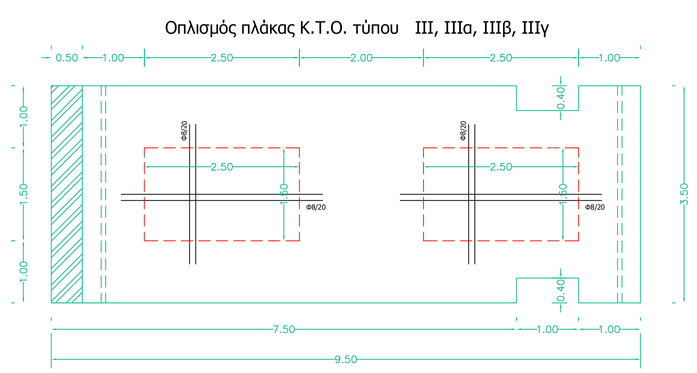

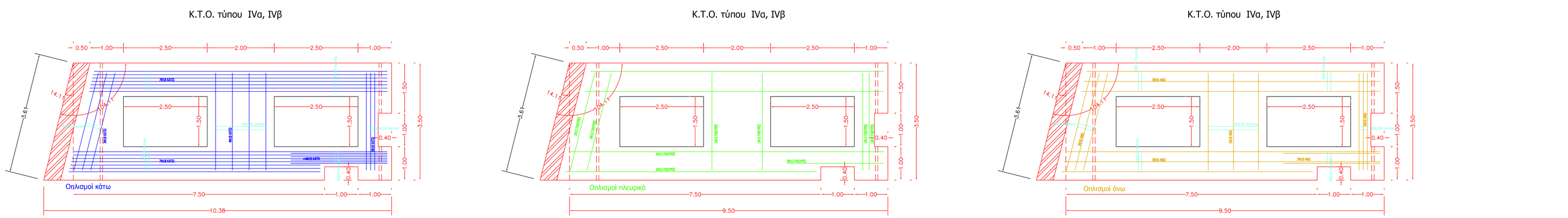

ΤΡΟΠΟΠΟΙΗΣΕΙΣ ΜΕΛΕΤΗΣ:
Λόγω ΚΤΣ-2016 καθαρίζονται οι
κάτωθι κατηγορίες έκθεσης και κατηγορίες αντοχής σκυροδέματος:

-Σκυρόδεμα Συμπαγών Τεχνικών Ογκολίθων Παθός Κρηπιδωμάτων → XS2 C25/30
-Σκυρόδεμα Κυψελωτών Τεχνικών Ογκολίθων (Κ.Τ.Ο.) Κρηπιδωμάτων → XS2 C25/30
-Υφαλο σκυρόδεμα:
α. πλήρωση εσωτερικών διακένων Κ.Τ.Ο. (οπές) χωρίς ξυλοτύπους → XS1 C25/30
β. πλήρωση εξωτερικών διακένων Κ.Τ.Ο. (κλείδες) χωρίς ξυλοτύπους → XS2 C25/30
γ. ύφαλο σκυρόδεμα κρηπιδωμάτων με ξυλότυπους → XS2 C25/30
-Σκυρόδεμα αναβαθών κρηπιδωμάτων → XS3 C30/37
-Σκυρόδεμα δοκίδου χερσαίου χώρου → XS1 C25/30

Ιανουάριος 2017
Από τη Δ.Τ.Ε. Π.Ε. Κεφ/νίας

Π Α Ρ Α Τ Η Ρ Η Σ Ε Ι Σ

1. Όλες οι διαστάσεις είναι σε μέτρα.
2. Για Υπάρχουσα Κατάσταση βλέπε σχέδιο Λ-01.
3. Για Οριζοντιογραφία βλέπε σχέδιο Λ-02 .
4. Για Τομές βλέπε σχέδιο Λ-03(α,β).
5. Για Διάταξη Τεχνητών Ογκολίθων βλέπε σχέδιο Λ-04(α,β,γ).
6. Για σχέδιο Κυψελωτών Τεχνητών Ογκολίθων βλέπε σχέδιο Λ-05.
7. Για λεπτομέρειες Κρίκου, Δέστρας, Οπλισμών και Φρεατίων βλέπε σχέδιο Λ-06.
8. Η κατασκευή των Κυψελωτών Τεχνητών Ογκολίθων (Κ.Τ.Ο) θα γίνει από σκυρόδεμα κατηγορίας ~~C20/25~~ με ελάχιστη περιεκτικότητα τσιμέντου 350 kg/m³. C25/30
9. Η προσαρμογή στους Κ.Τ.Ο και η πλήρωση των κυψελών θα γίνει με χυτό σκυρόδεμα κατηγορίας ~~C16/20~~ με ελάχιστη περιεκτικότητα τσιμέντου 350 kg/m³. C25/30
10. Προβλέπεται οπλισμός για την προσαρμογή (κλειδιά): 4Φ20 στις γωνίες, 4Φ20 στις πλευρές του 1μ. και Φ10/10 τσέρκι τετράτμητο.

Ο σιδηρούς οπλισμός κυψελωτών τεχνικών ογκολίθων (Κ.Τ.Ο.) απαιτείται για την ανάρτηση των Κ.Τ.Ο. Ο οπλισμός που φαίνεται στο παρόν σχέδιο ορίζει το μέγιστο δεσμευτικό όριο οπλισμού που μπορεί να τοποθετηθεί. Ο τελικός οπλισμός που θα τοποθετηθεί, εξαρτάται από το σύστημα ανάρτησης και σε καμία περίπτωση δεν θα πρέπει να υπερβαίνει αυτόν που ορίζεται στο παρόν σχέδιο.
Ο ανάδοχος εργολάβος έχει την υποχρέωση, ανάλογα με το σύστημα ανάρτησης των Κ.Τ.Ο. που θα χρησιμοποιήσει (και το οποίο πρέπει να είναι σύμφωνο με τους συνήθεις κανόνες της τέχνης και της επιστήμης και δεν πρέπει να οδηγεί σε ανάγκη περισσότερου οπλισμού από το παρόν μέγιστο όριο), να προβεί σε υπολογισμό του τελικά ελάχιστου απαιτούμενου σιδηρού οπλισμού για την ανάρτηση των Κ.Τ.Ο., ο οποίος και θα τοποθετηθεί τελικώς. Οι υπολογισμοί αυτοί, που θα είναι σύμφωνοι με τους κανονισμούς και τους συνήθεις κανόνες της τέχνης και της επιστήμης για τέτοια έργα καθώς και ο τελικά τοποθετούμενος οπλισμός, πρέπει να τύχουν της έγκρισης της Διευθύνουσας Υπηρεσίας.

ΚΑΝΟΝΙΣΜΟΣ ΤΕΧΝΟΛΟΓΙΑΣ ΣΚΥΡΟΔΕΜΑΤΟΣ ΚΤΣ-2016
ΦΕΚ-1561/Β'/2-6-2016

ΛΙΜΕΝΙΚΑ
ΣΧΕΔΙΟ ΟΠΛΙΣΜΟΥ Κ.Τ.Ο.
Για τον διαγωνισμό του έργου:
"ΛΙΜΑΝΙ ΠΙΣΑΕΤΟΥ ΙΘΑΚΗΣ"
(ΚΩΔ. MIS 5000244)

Σημείωση Δ.Τ.Ε. Π.Ε. Κεφ/νίας: Πρόκειται για το σχέδιο οπλισμού των Κ.Τ.Ο. με βάση την τεχνική μελέτη λιμενικών έργων και με τις απαραίτητες τροποποιήσεις λόγω ΚΤΣ-2016.

ΕΛΛΗΝΙΚΗ ΔΗΜΟΚΡΑΤΙΑ
ΝΟΜΑΡΧΙΑΚΗ ΑΥΤΟΔΙΟΙΚΗΣΗ ΚΕΦΑΛΛΗΝΙΑΣ & ΙΘΑΚΗΣ
ΔΙΕΥΘΥΝΣΗ ΤΕΧΝΙΚΩΝ ΥΠΗΡΕΣΙΩΝ

ΜΕΛΕΤΗ
ΛΙΜΕΝΟΣ ΙΘΑΚΗΣ

ΣΤΑΔΙΟ ΙΙΙ ΦΑΣΗ θ',ι'
ΠΡΟΓΡΑΜΜΑΤΙΚΟ ΣΧΕΔΙΟ
ΛΙΜΕΝΑ ΙΘΑΚΗΣ

ΟΡΙΣΤΙΚΗ ΜΕΛΕΤΗ ΛΙΜΕΝΙΚΩΝ ΕΡΓΩΝ
ΛΙΜΕΝΑ ΠΙΣΑΕΤΟΥ

ΣΧΕΔΙΟ ΟΠΛΙΣΜΟΥ Κ.Τ.Ο.

ΜΕΛΕΤΗΤΗΣ:	ΑΡ. ΣΧΕΔΙΟΥ
Ν. ΧΑΤΖΟΠΟΥΛΟΣ – ΕΨΙΛΟΝ Α.Ε. Δ. ΓΕΩΡΓΑΣ – Δ. ΑΝΑΓΝΩΣΤΟΥ ΣΥΝΕΡΓΑΤΙΚΗ ΟΜΑΔΑ Ε.Π.Ε.	Λ–07 ΗΜΕΡΟΜΗΝΙΑ ΦΕΒΡΟΥΑΡΙΟΣ 2009 ΑΝΑΘΕΩΡΗΣΗ : ΙΑΝΟΥΑΡΙΟΣ 2017

ΚΛΙΜΑΚΑ	ΕΠΙΒΛΕΨΗ	Ο ΕΠΙΒΛΕΠΩΝ ΜΗΧΑΝΙΚΟΣ	Ν. ΑΝΔΡΕΑΤΟΣ
1:50	ΕΛΕΓΧΟΣ	Η ΠΡΟΣΤΑΜΕΝΗ	Ι. ΤΖΑΝΕΤΑΚΟΥ
	ΘΕΩΡΗΣΗ	Ο ΔΙΕΥΘΥΝΤΗΣ	Ν. ΓΑΒΡΑΣ
	ΕΓΚΡΙΣΗ	ΕΓΚΡΙΤΙΚΗ ΑΠΟΦΑΣΗ	37/2009 ΝΕΤΑΕ